C2S SERVICES

PLAQUETTE DE PRESENTATION

Votre partenaire métallier en sous-traitance.

Conception • Fabrication • Pose

Entreprise familiale depuis 2013
Martigues · Bouches-du-Rhône

07 63 43 44 01 / 06 86 75 18 72 • contact@c2sservices.fr



L'ENTREPRISE

Un savoir-faire local, une équipe engagée.

Une entreprise familiale implantée à Martigues, active dans les Bouches-du-Rhône.

2013
Création de l'entreprise

6
Personnes dans l'équipe

350 m²
Atelier de fabrication situé à Martigues

Bouches-du-Rhône
Fos-sur-Mer
Lavera
Berre-l'Etang
La Mede
Marseille
Martigues

Une relation directe, de l'étude à la pose.

C2S SERVICES réunit **6 personnes** autour de trois savoir-faire : la métallerie, la serrurerie et la chaudronnerie.

Un interlocuteur unique suit vos demandes, de la préparation à la pose. Nous fabriquons sur vos plans ou sur des projets élaborés ensemble.



Atelier de fabrication

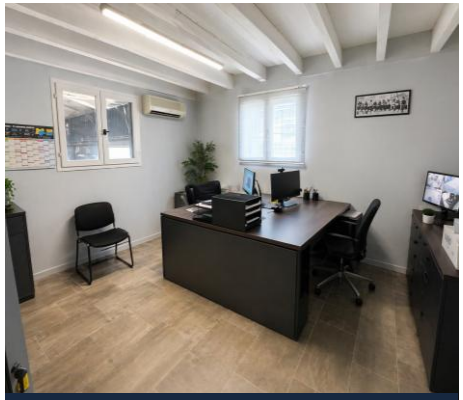

Bureaux

ATELIER / BUREAUX

19 avenue Charles Moulet
ZAC de Croix-Sainte - 13500 Martigues

Nos partenaires

Pour tout le recyclage de nos déchets

PIOMBO RECYCLAGE
collecte & gestion globale du déchet

Notre bureau d'étude structure spécialisé en structure métallique

INGEREM
BET STRUCTURE

NOS ATOUTS

Des engagements utiles à vos besoins

De la demande de prix à la livraison finale : dix points forts pour construire une collaboration durable.

01 — Adaptabilité

Des ouvrages sur mesure, adaptés à vos contraintes techniques et à la configuration du chantier.

02 — Rapidité de fabrication

Un atelier équipé pour lancer et suivre efficacement la fabrication de vos ouvrages.

03 — Rapidité d'intervention

Une organisation de proximité pour mobiliser les moyens de pose selon vos besoins.

04 — Délai de commande maîtrisé

Un délai annoncé selon l'ouvrage, les approvisionnements et le planning convenu.

05 — Devis gratuit

Une proposition claire, établie à partir de vos plans, de vos besoins et des conditions de pose et de livraison.

06 — Fiabilité de pose

Prémontage en atelier et contrôle des ajustements pour limiter les aléas de pose.

07 — Prix juste

Un chiffrage cohérent avec les prestations, les matériaux et les finitions attendus.

08 — Qualité des ouvrages

Des contrôles aux étapes clés : débit, soudure, assemblage et finition.

09 — Respect des plans

Une fabrication conforme aux dimensions, aux détails et aux prescriptions validés.

10 — Respect des délais

Des échéances intégrées à l'organisation de l'atelier et des interventions.

Un interlocuteur de proximité, fiable et respectueux des délais

MOYENS TECHNIQUES

Un atelier équipé, des moyens techniques

Débit, découpe, pliage, cintrage, soudure, manutention et livraison.

01 Scie à ruban

Débit de tubes, profilés et barres.

02 Cisaille guillotine

Capacité : longueur 3 m / épaisseur 6 mm.

03 Presse plieuse

Force : 125 t / longueur utile : 3 m.

04 Postes à souder

TIG, MIG et électrode enrobée.

05 Cintreuse à galets

Cintrage de profilés et réalisation de courbes.

06 Chariot élévateur

Capacité de 2,5 t pour la manutention en atelier.

07 Camion plateau avec grue auxiliaire

Plateau de 4 m pour le transport des ouvrages.



Scie à ruban



Presse plieuse



Poinçonneuse



Cisaille guillotine



CONCEPTION ET PRÉPARATION

Du plan technique au visuel 3D.

METALCAD : visualiser le projet, préciser les détails et préparer la fabrication.

1 Lecture et éditions de plans

Une modélisation adaptée à chaque ouvrage: Structures métalliques, chaises/supports pour armoires électriques et transformateurs, casquettes en tôles pliées pour protections diverses, petites charpentes etc..

2 Présenter un visuel lisible

Faciliter les échanges autour de la forme, du remplissage et de l'intégration du projet.

3 Transmettre des plans cotés

Plans de montage, détails et lecture / Production et lecture des fichiers DWG avec MEDIACAD (Logiciel DAO)

Plans de montage et optimisation des débits pour l'atelier.

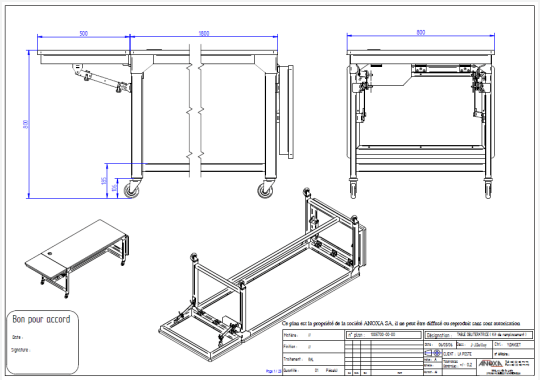

01 Plans cotés en formats PDF/DWG/DXF

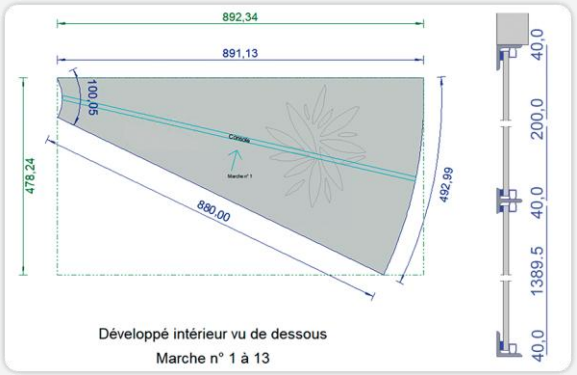

02 Précision de fabrication

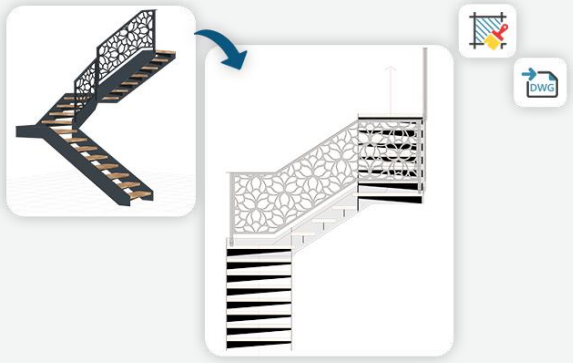

03 Du volume au dessin



04 Interface de conception

RÉFÉRENCE PARTENAIRE

La confiance se construit dans la durée.

Une collaboration avec ACTEMIUM Martigues depuis plusieurs années.

ACTEMIUM
MARTIGUES

+ de 10 ans de collaboration

Une relation de travail fondée sur la confiance, la réactivité et la qualité de fabrication.

+ de 350K€ de commandes

Une exigence que nous mettons au service de chaque demande

Travail soigné

Des ouvrages préparés et exécutés avec une attention constante aux détails.

Réactivité

Des échanges directs et une organisation adaptée aux demandes du partenaire.

Respect des délais imposés

Une préparation des fabrications et des interventions en fonction des échéances convenues.

Qualité de fabrication

Des assemblages et des finitions suivis avec soin, dans le respect des plans validés.

Ils nous font confiance

ville de Martigues
+ de 150K € de commandes annuelles

Saint-Mitre-les-Remparts
+ de 60K € de commandes annuelles

RSTS
+ de 50K € de commandes annuelles

OUVRAGES RÉALISÉS

Le sur-mesure, en images.

Des références concrètes de structures réalisées sur mesures dans notre atelier.

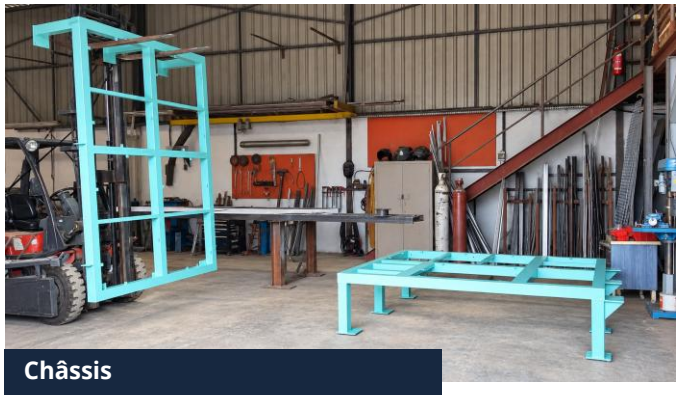

Châssis



Passerelle industrielle



Support armoire électrique



Charpente métallique



Pièces métalliques



Cadre coffret



Armoire électrique

Métallerie
Serrurerie
Chaudronnerie
Soudure

Parlons de votre prochain chantier.

Transmettez-nous vos plans, vos quantités, vos contraintes techniques et votre calendrier.

- **Fabrication sur mesure**
- **Livraison sur site**
- **Collaboration en sous-traitance**

VOS CONTACTS C2S SERVICES

Camilo VARELA : 07.63.43.44.01

Gaetan VARELA : 06.86.75.18.72

Bureaux : 04 42 43 08 23

contact@c2sservices.fr

ATELIER DE FABRICATION

19 avenue Charles Moulet
ZAC de Croix-Sainte
13500 MARTIGUES

DÉCOUVRIR NOS RÉALISATIONS

www.ferronnerie-martigues.com

Devis rapide et gratuit